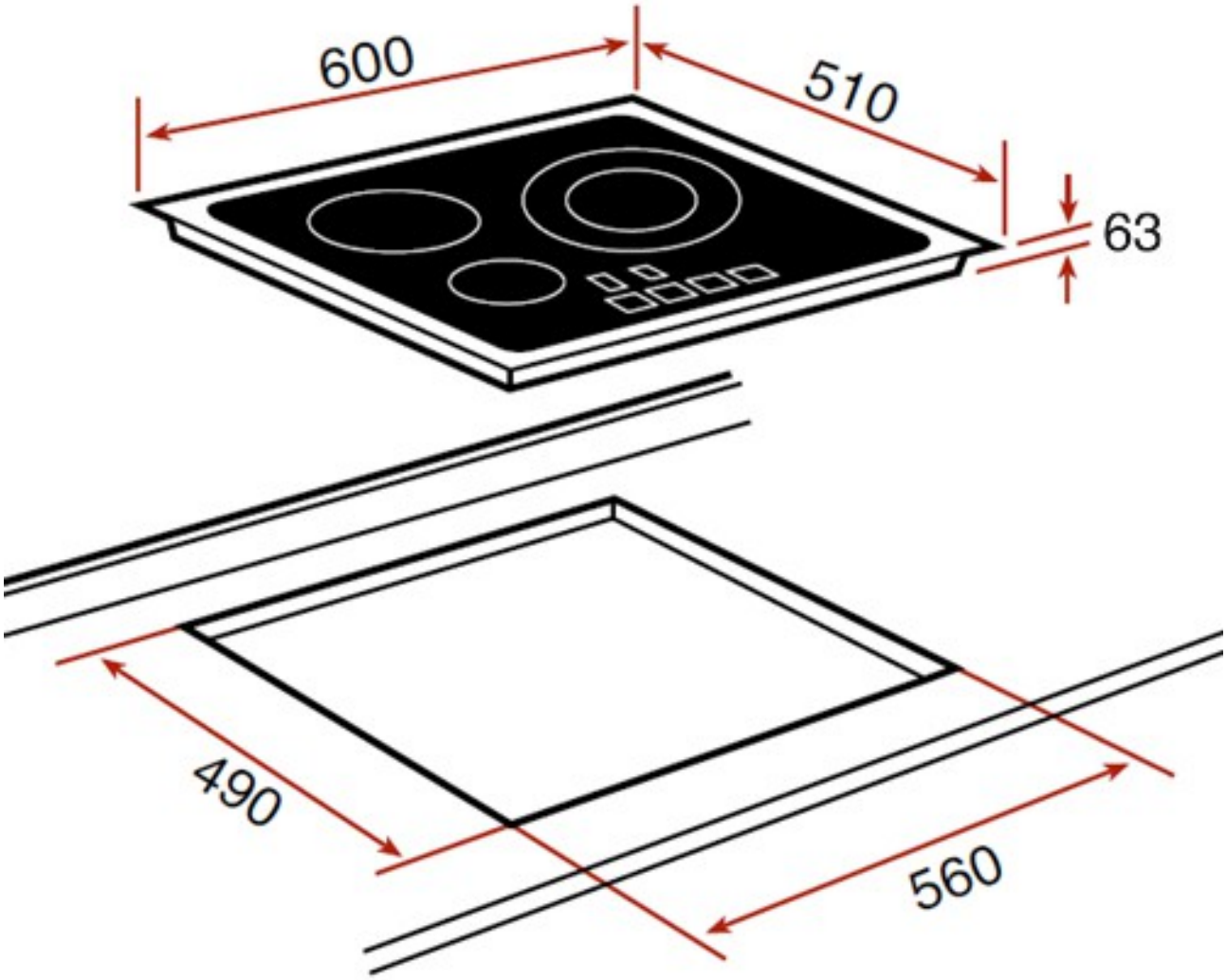
600
510
63
490
560